# ONDERDELENBOEK

## Panda P1404

Serie no.: 442.0240 – 442.0244

Versie: NL082021_rev.A

SCHOUTEN

# Machine overzicht

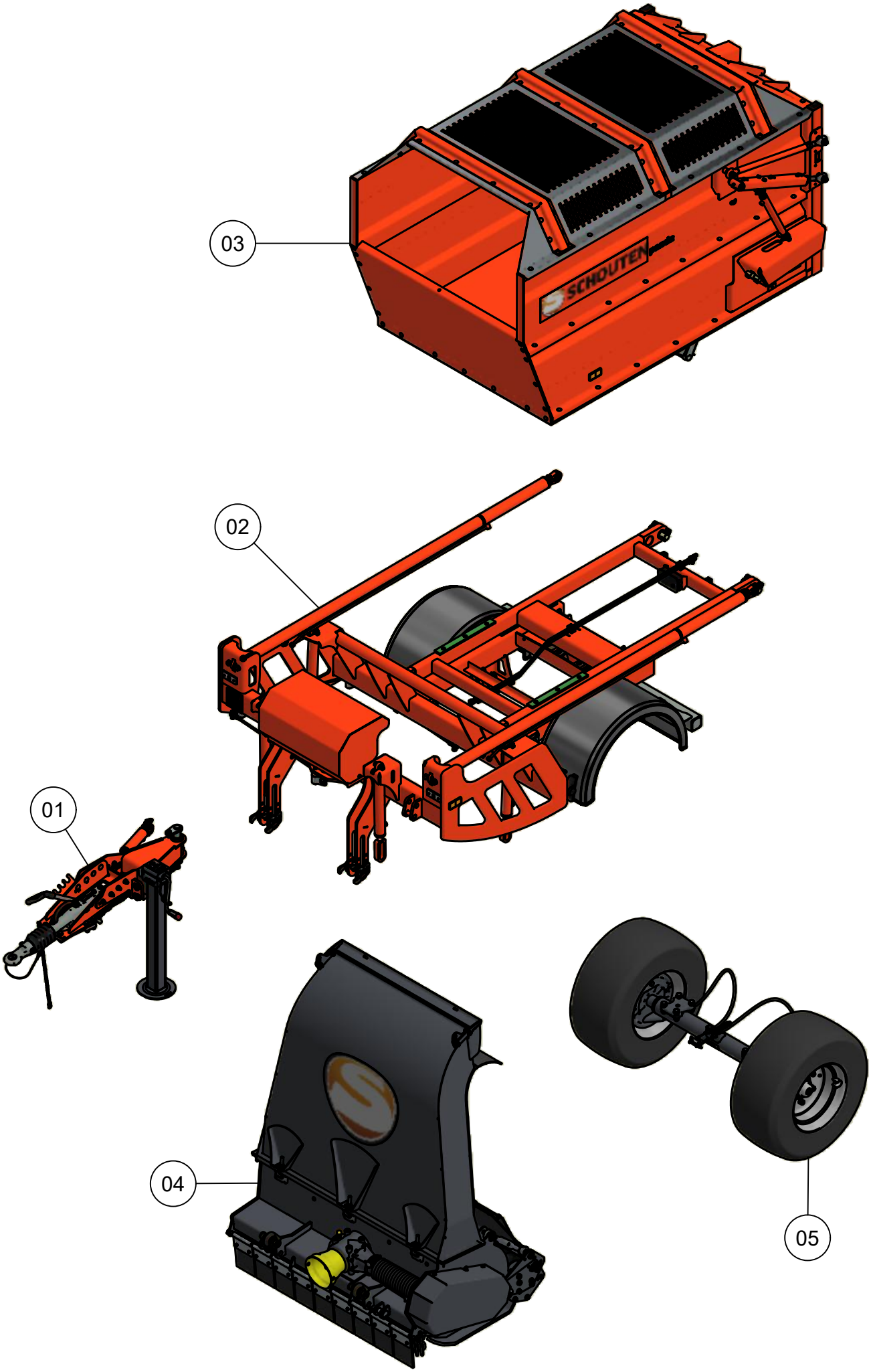

# Inhoudsopgave


| | Pagina |
|---|---|
| **01. Dissel oplooprem** | **5** |
| **02. Frame** | **7** |
| 02.01. Hefframe | 9 |
| **03. Laadbak** | **11** |
| 03.01. Achterklep | 13 |
| **04. Maaiunit** | **15** |
| 04.01. Rotor maaiunit | 17 |
| 04.02. Aandrijving maaiunit | 19 |
| 04.03. Tandwielkast | 21 |
| 04.04. Looprol | 23 |
| 04.05. Looprol rubberen uitvoering | 25 |
| 04.06. Uitwerppijp | 27 |
| **05. Onderstel** | **29** |


**Inleiding**

Dit onderdelenboek dient tot doel om u te informeren over de toegepaste onderdelen van uw Schouten Machine, zodat u deze machine optimaal kunt onderhouden. Schouten Machines B.V. stelt bijna iedere machine samen naar individuele wens van de klant. Het is dus onmogelijk om in dit onderdelenboek geheel volledig te zijn. Er kunnen daarom geen rechten aan dit onderdelenboek worden ontleend.

Dit onderdelenboek kan één of meerdere bijlagen bevatten van onderliggende machinedelen. Indien dit van toepassing is, wordt er in de stuklijst verwezen naar de desbetreffende bijlage in het opmerkingen vak.

Heeft u na het lezen van dit onderdelenboek nog vragen, aarzel dan niet om contact op te nemen met uw Schouten dealer.

# 01. Dissel oplooprem

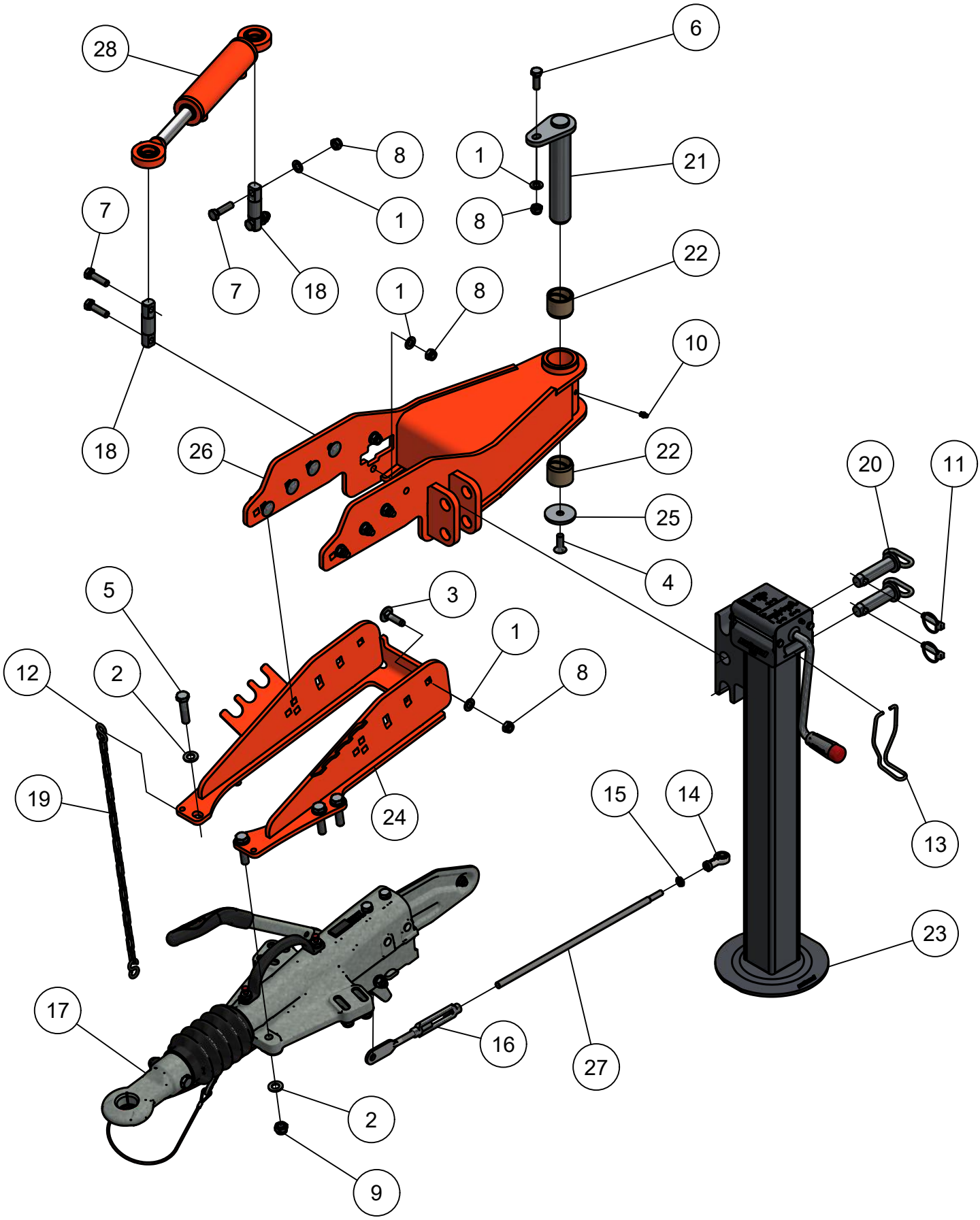

# 01. Stuklijst dissel oplooprem

| Stukn. | Artikelnummer | Omschrijving | Aant. | Opmerking |
|---|---|---|---|---|
| 1 | 121183 | Sluitring M12 DIN125A ELVZ | 13 | |
| 2 | 121186 | Sluitring M14 DIN125A ELVZ | 12 | |
| 3 | 122047 | Slotbout M12x45 DIN603 ELVZ kl.8.8 | 8 | |
| 4 | 122354 | Verzonken inbusbout M12x35 DIN7991 | 1 | |
| 5 | 122690 | Bout DIN931 M14x60 ELVZ | 6 | |
| 6 | 122768 | Bout M12x35 DIN933 ELVZ | 1 | |
| 7 | 122771 | Bout M12x45 DIN933 ELVZ | 4 | |
| 8 | 122940 | Moer M12ZB DIN985 ELVZ | 13 | |
| 9 | 122943 | Moer M14ZB DIN985 ELVZ | 6 | |
| 10 | 123688 | Vetnippel | 1 | |
| 11 | 124097 | Borgclip 10mm | 2 | |
| 12 | 124910 | S-Haak 5mm | 2 | |
| 13 | 128252 | Borging steunpootslinger | 1 | |
| 14 | 128312 | Stangkop GIKR10PW | 1 | |
| 15 | 128314 | Lage moer M10 DIN439 ELVZ | 1 | |
| 16 | 128320 | Spanschroef bladeind M12 DIN1480 ELVZ | 1 | |
| 17 | 128348 | Oplooprendissel | 1 | Zie bijlage in deze pdf |
| 18 | 200.25.100 | Oplegpen 25x100 | 2 | |
| 19 | 411.01.020 | Ketting 18 schakels | 1 | |
| 20 | 440.01.012 | Pen ø25mm L=92mm | 2 | |
| 21 | 442.01.004 | Pen ø40 L=219mm draadgat M12 | 1 | |
| 22 | 442.01.012 | Bronzen lagerbus disselpen | 2 | |
| 23 | 442.01.016 | Steunpoot 2-speed Panda/Faunus | 1 | |
| 24 | 442.01.017 | Dissel oplooprem P1404 | 1 | |
| 25 | 442.01.019 | Sluitring ø60x ø13x8 verz.gat | 1 | |
| 26 | 442.01.020 | Verstelbare-dissel oplooprem P1404 | 1 | |
| 27 | 442.04.025 | Stang-E L=450mm | 1 | |
| 28 | 442.05.020 | Disselcilinder P1404 D25/50-125 | 1 | |

# 02. Frame

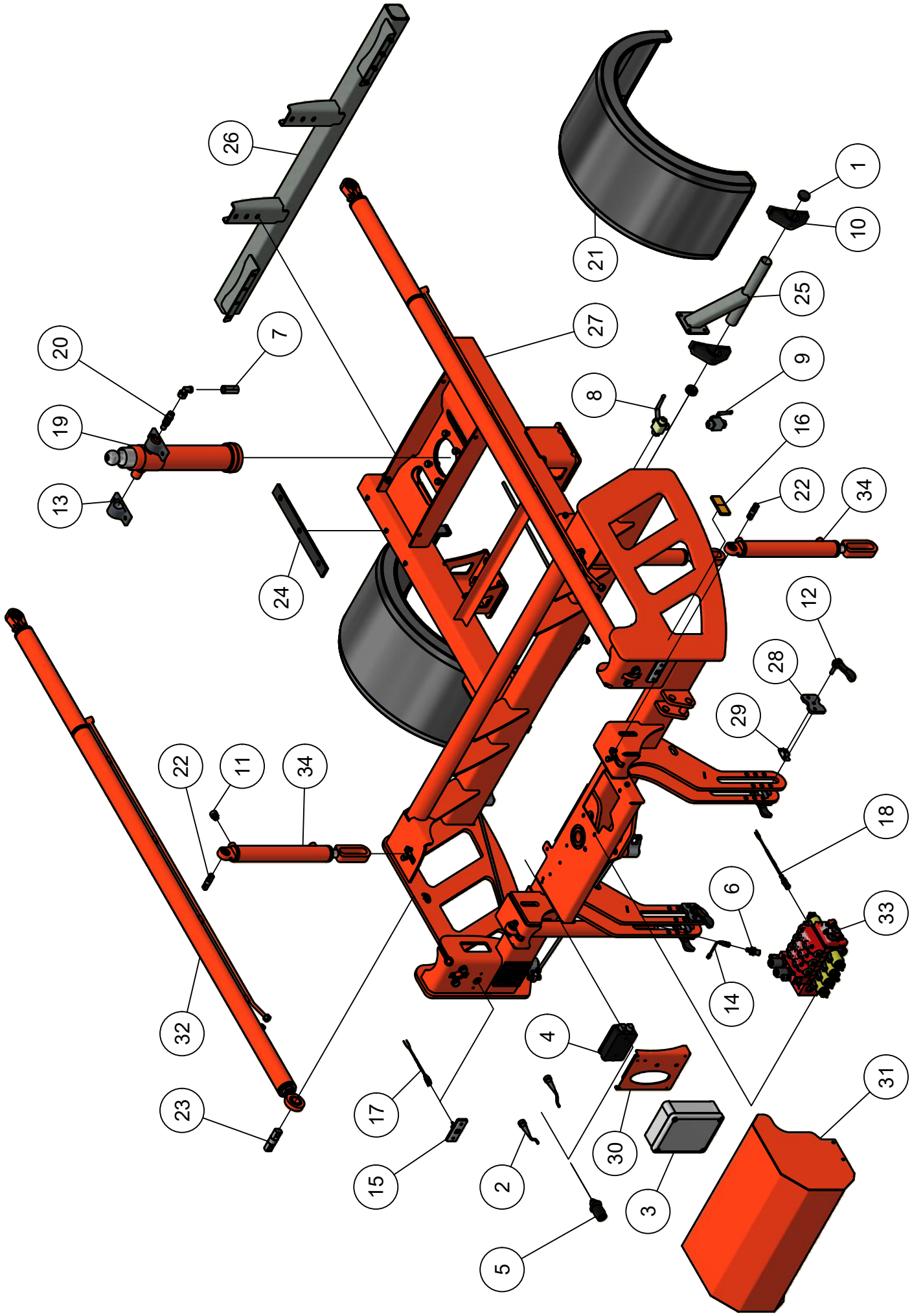
26
20
19
13
7
24
22
11
34
32
23
17
15
2
5
4
30
3
31
21
27
8
1
10
25
9
16
22
34
12
28
29
18
6
33
14

# 02. Stuklijst frame

| Stukn. | Artikelnummer | Omschrijving | Aant. | Opmerking |
|---|---|---|---|---|
| 1 | 121602 | Inslagdop | 4 | |
| 2 | 122004 | Kabelset | 1 | |
| 3 | 122128 | Schakelkast thala85012 220x168x85 | 1 | |
| 4 | 122460 | Verdeeldoos 32-polig | 1 | |
| 5 | 122517 | Stekker 7-polig | 1 | |
| 6 | 123122 | Sensor | 1 | |
| 7 | 123800 | Slangbreukbeveiliging 1/2" | 1 | |
| 8 | 123935 | Kogelkraan 3-weg | 1 | |
| 9 | 123941 | Kogelkraan 2-weg | 1 | |
| 10 | 123945 | Spatschermsteun 42mm - 4st | 1 | |
| 11 | 124316 | Ontluchtingsfilter | 2 | |
| 12 | 125136 | Excenter hefboom | 4 | |
| 13 | 125153 | Scharniertap | 2 | |
| 14 | 126332 | Kabel 10mtr met connector recht | 1 | |
| 15 | 126670 | Positielamp voor | 2 | |
| 16 | 126742 | Reflector oranje | 2 | |
| 17 | 128019 | Valve plug female 2-polig 5m | 2 | |
| 18 | 128125 | Connector met LED | 1 | |
| 19 | 128128 | Telescoopcilinder P1404 | 1 | |
| 20 | 128132 | Inschroefkoppeling | 1 | |
| 21 | 128434 | Spatbord | 2 | |
| 22 | 200.20.070 | Oplegpen 20x70 | 4 | |
| 23 | 200.30.100 | Oplegpen 30x100 | 2 | |
| 24 | 413.02.008 | Kunststofstrip 450x45x10 | 2 | |
| 25 | 442.02.007 | Spatbordsteun P1404 | 2 | |
| 26 | 442.02.017 | Bumper Panda P1404 | 1 | |
| 27 | 442.02.020 | Hoofdframe P1404 | 1 | |
| 28 | 442.02.023 | Borgplaat hoogteverstelling | 4 | |
| 29 | 442.02.024 | Klemstuk hoogteverstelling | 4 | |
| 30 | 442.05.006 | Steun elektrakast | 1 | |
| 31 | 442.05.009 | Afschermkap P1404 | 1 | |
| 32 | 442.05.017 | Parallelcilinder P1404 D35/60-400 | 2 | |
| 33 | 442.05.018 | Ventielblok P1404 | 1 | |
| 34 | 450.06.002 | Optrekcilinder maaikit D30/50-320 | 4 | |

# 02.01. Hefframe

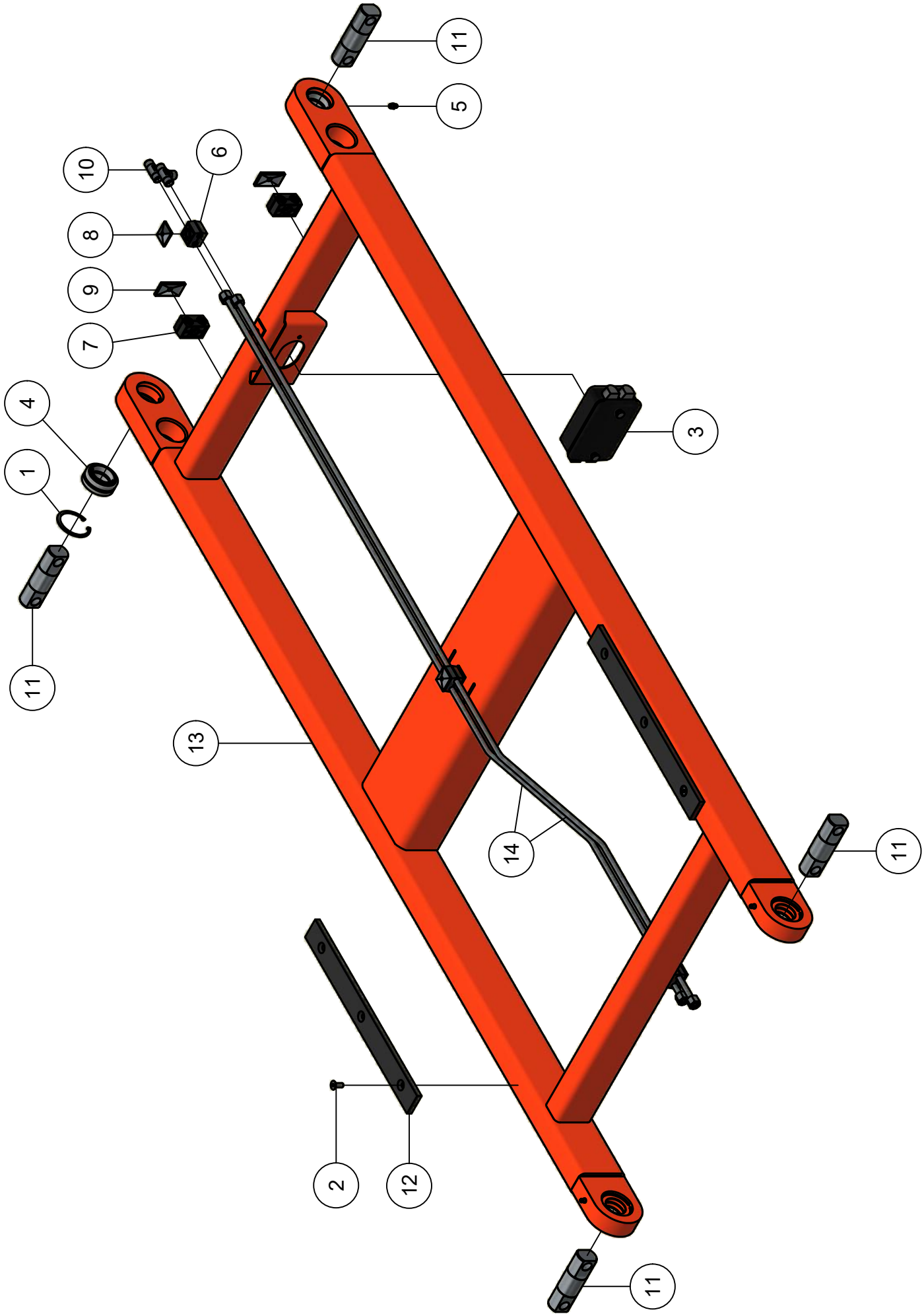

# 02.01. Stuklijst hefframe

| Stukn. | Artikelnummer | Omschrijving | Aant. | Opmerking |
|---|---|---|---|---|
| 1 | 121889 | Seegerring huis | 2 | |
| 2 | 122372 | Verzonken inbusbout M8x20 DIN7991 E | 6 | |
| 3 | 122460 | Verdeeldoos 32-polig | 1 | |
| 4 | 123593 | Stangkoplager | 2 | |
| 5 | 123688 | Vetnippel | 2 | |
| 6 | 124765 | Set schaalhelften dubbel 10mm | 3 | |
| 7 | 124768 | Set schaalhelften dubbel 18mm | 2 | |
| 8 | 124775 | Dekplaat dubbel groep 1 | 3 | |
| 9 | 124776 | Dekplaat dubbel groep 2 | 2 | |
| 10 | 125195 | Koppeling | 2 | |
| 11 | 200.40.130 | Oplegpen 40x130 | 4 | |
| 12 | 413.02.008 | Kunststofstrip 450x45x10 | 2 | |
| 13 | 442.02.021 | Hefframe P1404 | 1 | |
| 14 | 442.05.022 | Hydr.leiding ø10 hefframe P1404 | 2 | |

# 03. Laadbak

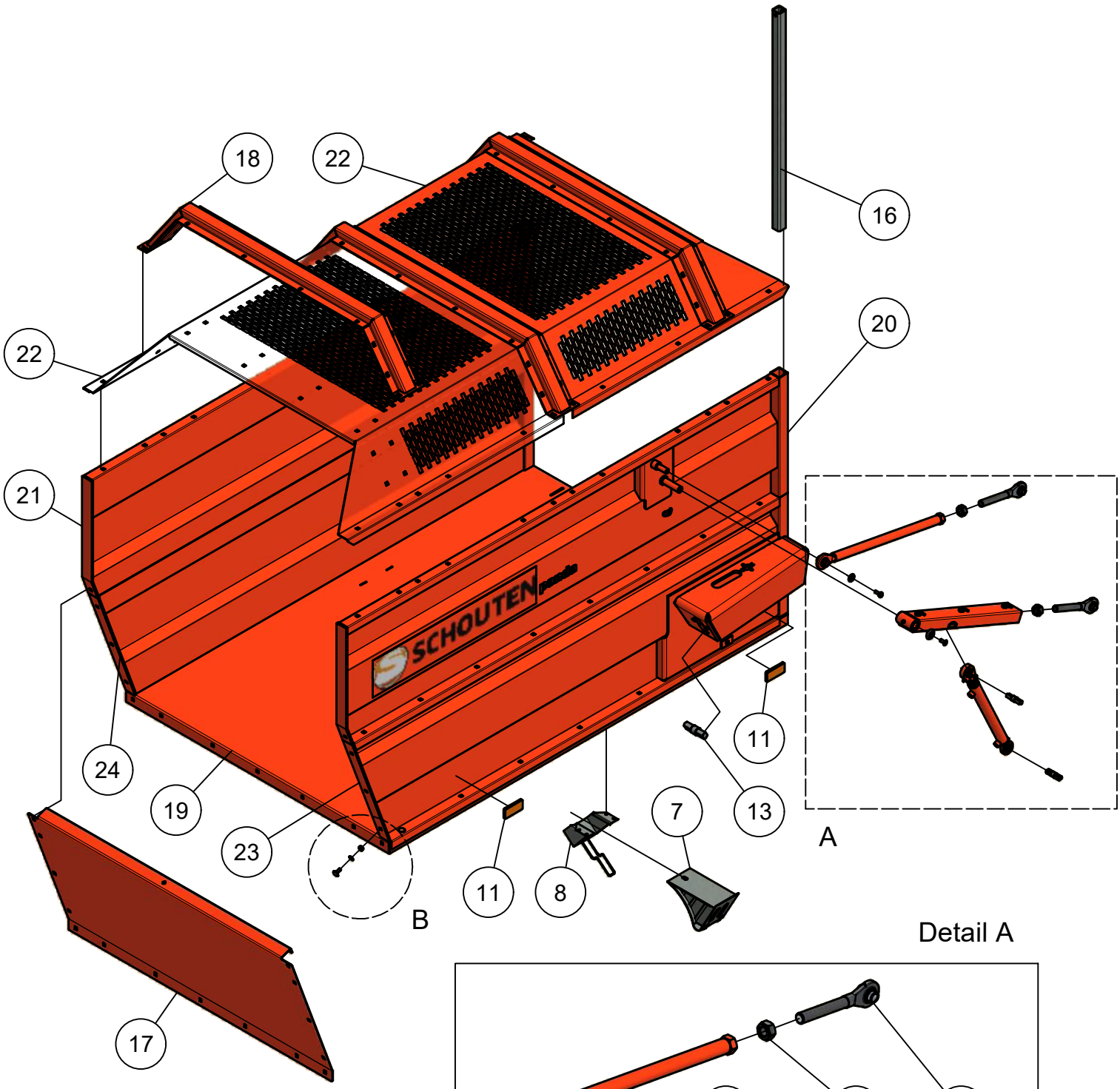


Detail A

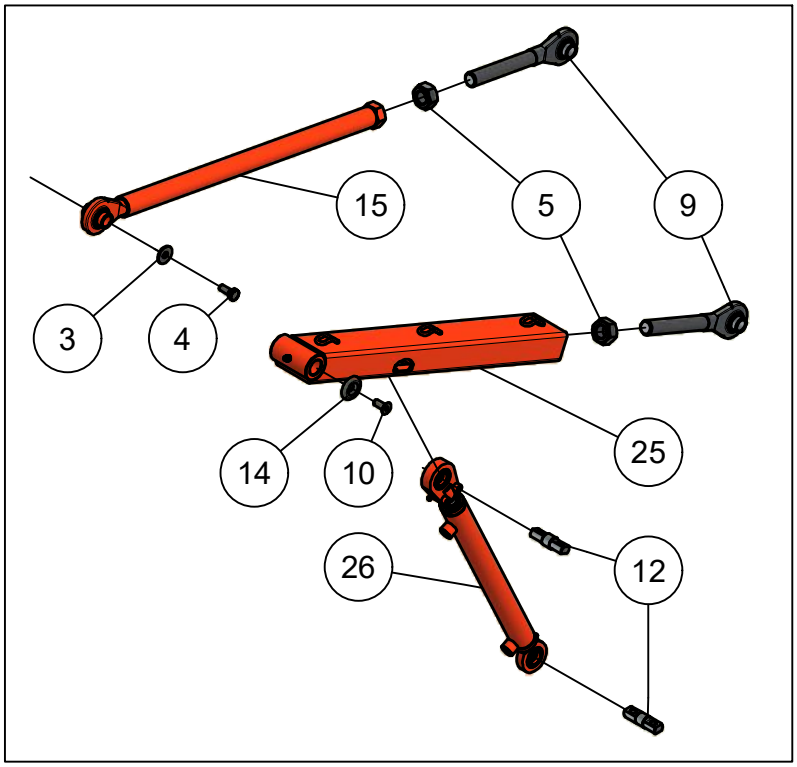


Detail B

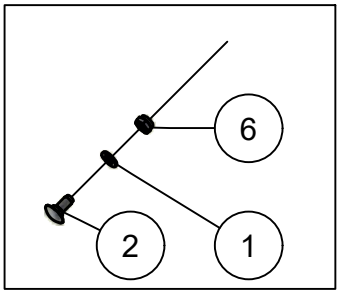

# 03. Stuklijst laadbak

| Stukn. | Artikelnummer | Omschrijving | Aant. | Opmerking |
|---|---|---|---|---|
| 1 | 121179 | Sluitring M10 DIN125A ELVZ | 109 | |
| 2 | 122035 | Slotbout M10x25 DIN603 ELVZ kl.8.8 | 109 | |
| 3 | 122536 | Carrosseriering M10 DIN9021A ELVZ | 2 | |
| 4 | 122748 | Bout M10x25 DIN933 ELVZ | 2 | |
| 5 | 122862 | Moer M24 DIN934 Zwart | 4 | |
| 6 | 122937 | Moer M10ZB DIN985 ELVZ | 109 | |
| 7 | 124805 | Wielkeg | 2 | |
| 8 | 124806 | Wielkeghouder | 2 | |
| 9 | 125164 | Topstangpindel | 4 | |
| 10 | 125514 | Verzonken inbusbout M10x25 DIN7991 | 2 | |
| 11 | 126742 | Reflector oranje | 4 | |
| 12 | 200.20.070 | Oplegpen 20x70 | 4 | |
| 13 | 200.30.100 | Oplegpen 30x100 | 2 | |
| 14 | 326.04.019 | Sluitring ø40xø11x6 verz. gat | 2 | |
| 15 | 440.03.073 | Stuurstang klep Panda | 2 | |
| 16 | 442.03.012 | Verstevigingskoker | 2 | |
| 17 | 442.03.020 | Voorplaat bak P1404 | 1 | |
| 18 | 442.03.023 | Dakrong bak P1404 | 3 | |
| 19 | 442.03.026 | Bodem bak P1404 | 1 | |
| 20 | 442.03.029 | Zijpaneel bak P1404 Linksboven | 1 | |
| 21 | 442.03.030 | Zijpaneel bak P1404 Rechtsboven | 1 | |
| 22 | 442.03.031 | Dakplaat Panda P1404 | 2 | |
| 23 | 442.03.033 | Zijpaneel linksonder bak Panda | 1 | |
| 24 | 442.03.034 | Zijpaneel rechtsonder bak Panda | 1 | |
| 25 | 442.03.037 | Klepbediening Panda | 2 | |
| 26 | 442.05.008 | Klepcilinder Panda D20/30/295 | 2 | |

# 03.01. Achterklep

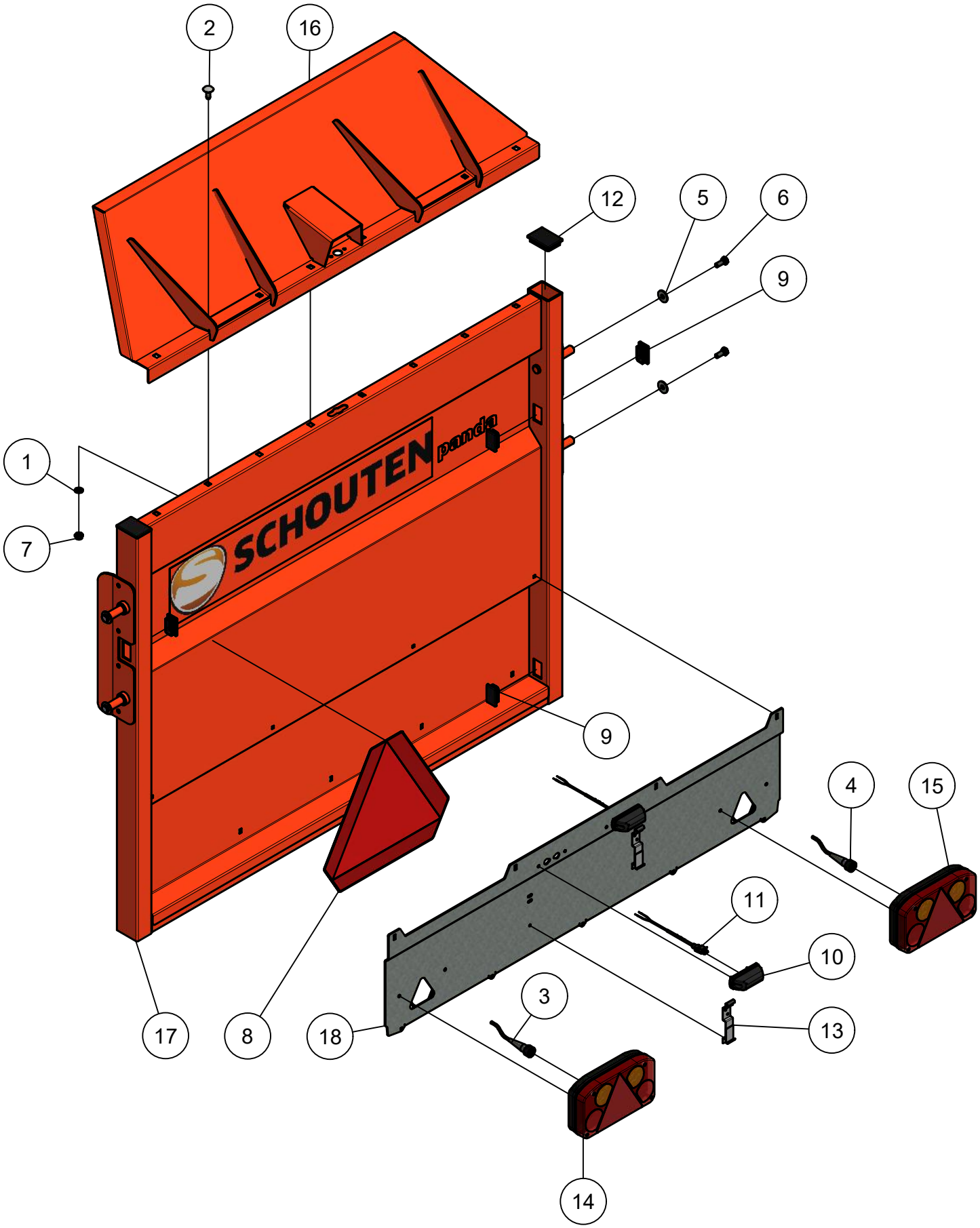

# 03.01. Stuklijst achterklep

| Stukn. | Artikelnummer | Omschrijving | Aant. | Opmerking |
|---|---|---|---|---|
| 1 | 121179 | Sluitring M10 DIN125A ELVZ | 8 | |
| 2 | 122035 | Slotbout M10x25 DIN603 ELVZ kl.8.8 | 8 | |
| 3 | 122470 | Kabel met bajonetaansluiting links | 1 | |
| 4 | 122471 | Kabel met bajonetaansluiting rechts | 1 | |
| 5 | 122536 | Carrosseriering M10 DIN9021A ELVZ | 4 | |
| 6 | 122748 | Bout M10x25 DIN933 ELVZ | 4 | |
| 7 | 122937 | Moer M10ZB DIN985 ELVZ | 8 | |
| 8 | 125370 | Sticker gevarendriehoek | 1 | |
| 9 | 126125 | Inslagdop | 4 | |
| 10 | 126279 | Kentekenplaatverlichting | 2 | |
| 11 | 128019 | Valve plug female 2-polig 5m | 2 | |
| 12 | 128129 | Inslagdop 70x50mm zwart | 2 | |
| 13 | 128131 | Kentekenplaathouder set 2 stuks | 1 | |
| 14 | 200.05.001 | Achterlamp LED links | 1 | |
| 15 | 200.05.002 | Achterlamp LED rechts | 1 | |
| 16 | 442.03.032 | Bovenklep P1404 | 1 | |
| 17 | 442.03.035 | Achterklep bak P1404 | 1 | |
| 18 | 442.03.036 | Lichtbak P1404 | 1 | |

# 04. Maaiunit

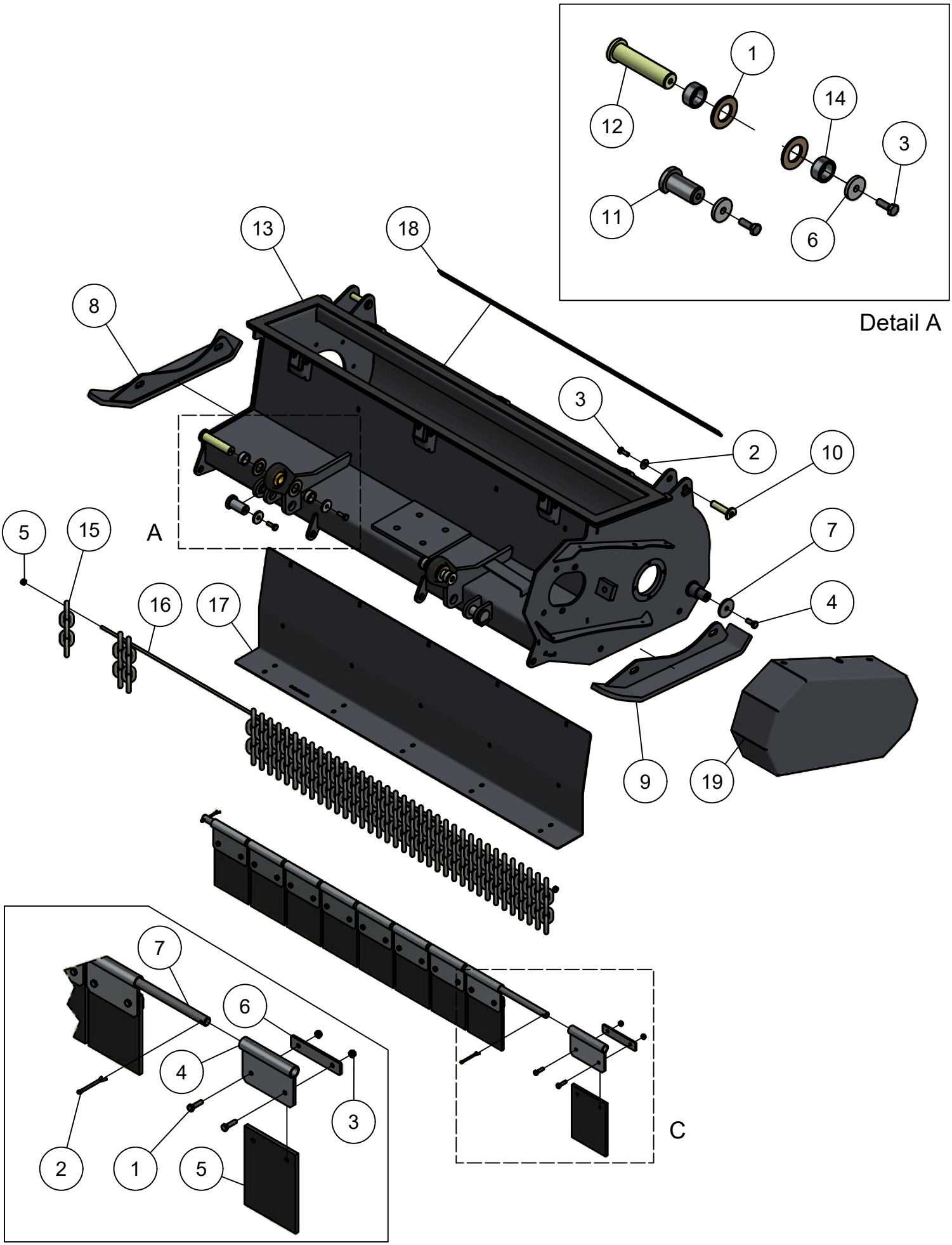


Rubber afscherming (optie)

# 04. Stuklijst maaiunit

| Stukn. | Artikelnummer | Omschrijving | Aant. | Opmerking |
|---|---|---|---|---|
| 1 | 121213 | Sluitring M30 DIN125B Messing | 4 | |
| 2 | 122536 | Carrosseriering M10 DIN9021A ELVZ | 2 | |
| 3 | 122749 | Bout M10x30 DIN933 ELVZ | 6 | |
| 4 | 122765 | Bout M12x30 DIN933 ELVZ | 2 | |
| 5 | 128117 | Stelring 8x16x8 DIN705 | 2 | |
| 6 | 411.01.013 | Sluitring ø40xø11x6mm | 4 | |
| 7 | 440.03.013 | Borgring ø61xø13x6 | 2 | |
| 8 | 450.01.006 | Glijslof rechts | 1 | |
| 9 | 450.01.007 | Glijslof links | 1 | |
| 10 | 450.01.012 | Pen ø19mm L=78mm | 2 | |
| 11 | 450.01.013 | Pen ø30mm L=59mm | 2 | |
| 12 | 450.01.014 | Pen ø28mm L=118mm | 2 | |
| 13 | 450.01.025 | Maaiunit Panda 1404 | 1 | |
| 14 | 450.01.026 | Afstandbus ø38/ø28.5 L=18mm | 4 | |
| 15 | 450.01.031 | Kettingafscherming 5 schakels | 39 | |
| 16 | 450.01.032 | Rondstaal RVS ø8mm | 1 | |
| 17 | 450.01.034 | Slijtplaat Panda 1404 | 1 | |
| 18 | 450.04.015 | Contrastrip rubber afsch.P1404 | 1 | |
| 19 | 450.05.003 | Afschermkap maaiunit | 1 | |

| Rubber afscherming (optie) | | | | |
|---|---|---|---|---|
| Stukn. | Artikelnummer | Omschrijving | Aant. | Opmerking |
| 1 | 122831 | Bout M8x30 DIN933 ELVZ | 18 | |
| 2 | 122881 | Splitpen | 2 | |
| 3 | 122967 | Moer M8ZB DIN985 ELVZ | 18 | |
| 4 | 450.01.015 | Bevestiging rubber B=150mm | 9 | |
| 5 | 450.01.016 | Rubber afschermplaat | 9 | |
| 6 | 450.01.017 | Tegenstrip bevest. | 9 | |
| 7 | 450.01.035 | As tbv rubberafscherming | 1 | |

# 04.01. Rotor maaiunit

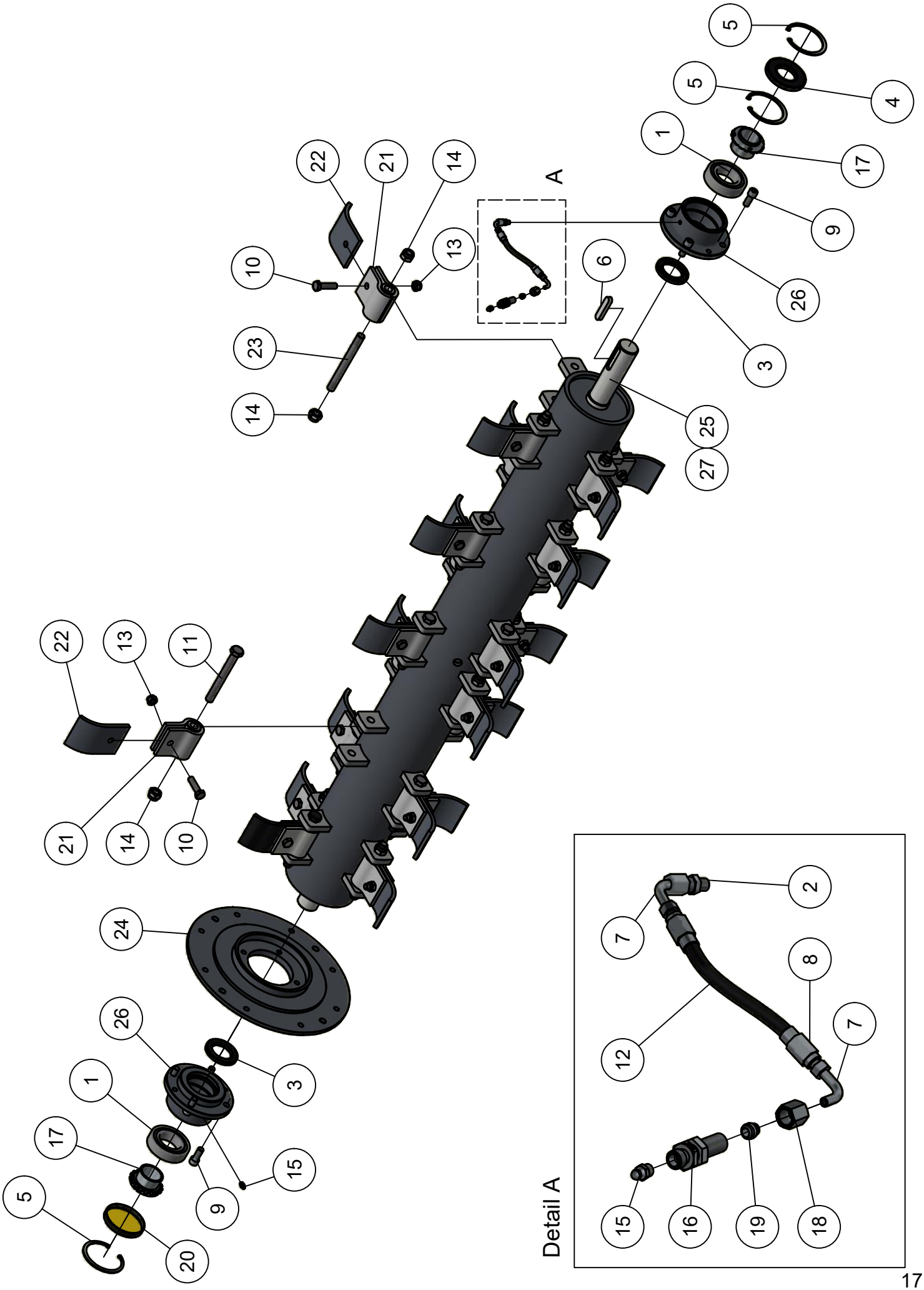

# 04.01. Stuklijst rotor maaiunit

| Stukn. | Artikelnummer | Omschrijving | Aant. | Opmerking |
|---|---|---|---|---|
| 1 | 121439 | Zelfinstellend kogellager | 2 | |
| 2 | 121626 | Inschroefnippel M8x1 conisch | 1 | |
| 3 | 121702 | Keerring | 2 | |
| 4 | 121722 | Keerring | 1 | |
| 5 | 121896 | Seegerring huis | 3 | |
| 6 | 122183 | Inlegspie | 1 | |
| 7 | 122452 | Pilaar haaks | 2 | |
| 8 | 122453 | Slanghuls smeersysteem | 2 | |
| 9 | 122570 | Inbusbout M12x30 DIN912 kl.12.9 ELVZ | 8 | |
| 10 | 122674 | Bout DIN931 M12x45 Zwart kl. 12.9 | 22 | |
| 11 | 122697 | Bout M16x140 DIN931 Zwart kl. 12.9 | 19 | |
| 12 | 122935 | Vetslang 210bar p/mtr | 1 | L=0,2m |
| 13 | 122940 | Moer M12ZB DIN985 ELVZ | 22 | |
| 14 | 122945 | Moer M16ZB DIN985 ELVZ | 25 | |
| 15 | 123688 | Vetnippel | 2 | |
| 16 | 123724 | Koppeling | 1 | |
| 17 | 123757 | Klembus | 2 | |
| 18 | 124131 | Wartelmoer | 1 | |
| 19 | 124592 | Snijring | 1 | |
| 20 | 125278 | Afdichtkap | 1 | |
| 21 | 450.03.002 | Klepelhouder Panda/Faunus | 22 | |
| 22 | 450.03.003 | Klepelmes Hardox Panda L=120mm | 22 | |
| 23 | 450.03.004 | Klepelpen M16 L=160mm | 3 | |
| 24 | 450.03.005 | Lagerplaat maaiunit | 1 | |
| 25 | 450.03.007 | Rotoras P1404 | 1 | |
| 26 | 450.03.015 | Lagerhuis Panda klepel rotor | 2 | |
| 27 | 450.SS.110 | Klepelas Panda  P1404 compleet | (1) | Gebalanceerd incl. klepels |

# 04.02. Aandrijving maaiunit

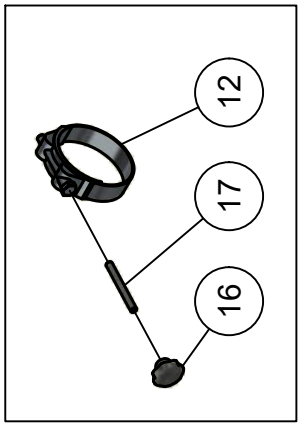


Detail A

Detail B

# 04.02. Stuklijst aandrijving maaiunit

| Stukn. | Artikelnummer | Omschrijving | Aant. | Opmerking |
|---|---|---|---|---|
| 1 | 121346 | V-snaarpoulie taperlock | 1 | |
| 2 | 121441 | V-snaarpoulie taperlock | 1 | |
| 3 | 121456 | Klembus taperlock ø40 | 1 | |
| 4 | 121457 | Klembus taperlock ø45 | 1 | |
| 5 | 121807 | Seegerring | 2 | |
| 6 | 122094 | Diepgroefkogellager | 2 | |
| 7 | 122171 | Inlegspie | 1 | |
| 8 | 122178 | Inlegspie | 1 | |
| 9 | 122420 | Beschermkap aftakas | 1 | |
| 10 | 122587 | Inbusbout M16x50 DIN912 kl.10.9 | 4 | |
| 11 | 124316 | Ontluchtingsfilter | 1 | |
| 12 | 124746 | 1-delige slangklem | 2 | |
| 13 | 125046 | V-snaar Red Power | 3 | |
| 14 | 125117 | Aftakas WWE2380/1010 met vrijloop F | 1 | |
| 15 | 125276 | Afdichtkap | 1 | |
| 16 | 126722 | Sterknop | 2 | |
| 17 | 126723 | Draadeind M8x80 DIN976 ELVZ kl.4.6 | 2 | |
| 18 | 200.06.002 | Cardanas P1404 | 1 | |
| 19 | 450.03.020 | Tandwielkast Panda maaiunit | 1 | Olie: 1,7 Ltr 220PAO |
| 20 | 450.05.004 | Verstelbaar lagerhuis maaiunit | 1 | |
| 21 | 450.05.005 | Aandrijfas maaiunit Panda | 1 | |
| 22 | 450.05.009 | Borgstrip lagerhuis | 2 | |
| 23 | 450.05.010 | Vouwbalg cardanas | 1 | |
| 24 | 450.05.011 | Bevestigingsflens vouwbalg | 1 | |

# 04.03. Tandwielkast 450.03.020

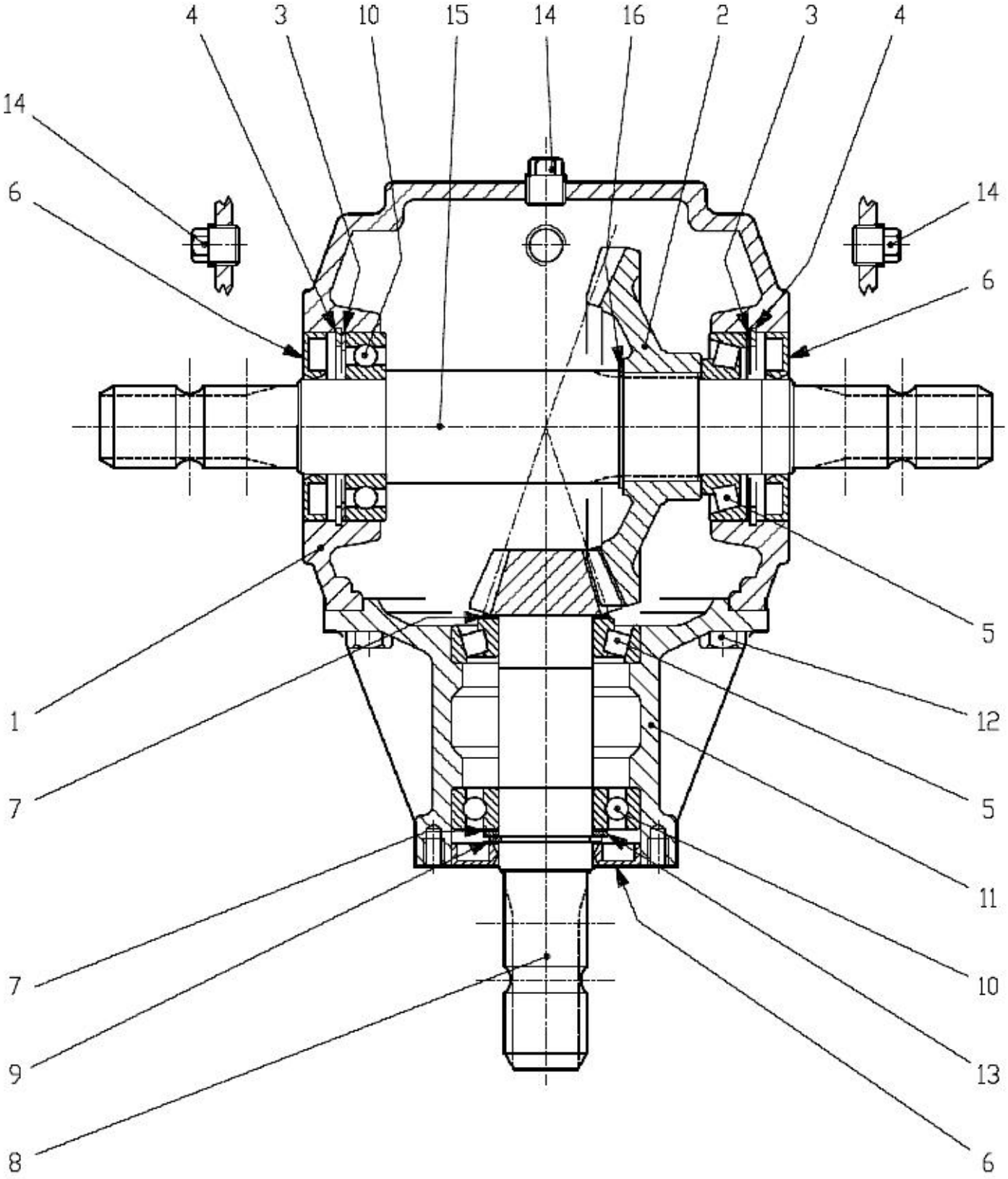

# 04.03. Stuklijst tandwielkast 450.03.020

| Stukn. | Artikelnummer | Omschrijving | Aant. | Opmerking |
|---|---|---|---|---|
| 1 | 0.278.0300.00 | Huis tandwielkast | 1 | |
| 2 | 0.278.6001.00 | Conisch tandwiel Z=35 M4,5 | 2 | |
| 3 | 123003 | Opvulring 65x79x05 DIN988 | 2 | |
| 4 | 121894 | Seegerring huis 80 | 2 | |
| 5 | 30208 | Conisch rollager | 2 | |
| 6 | 121631 | Keerring | 3 | |
| 7 | 122974 | Opvulring 40x50x05 | 2 | |
| 8 | 0.278.5003.00 | Pignonas met conisch tandwiel Z=12 | 1 | |
| 9 | 121807 | Seegerring as 40 | 1 | |
| 10 | 122093 | Diepgroefkogellager | 2 | |
| 11 | 0.278.1300.00 | Verlengbuis tandwielkast | 1 | |
| 12 | 122748 | Bout M10x25 DIN933 ELVZ | 8 | |
| 13 | 121802 | Seegerring as 42 | 1 | |
| 14 | 125242 | Aftapplug G3/8" | 3 | |
| 15 | 0.278.3002.00 | As tandwielkast | 1 | |

# 04.04. Looprol

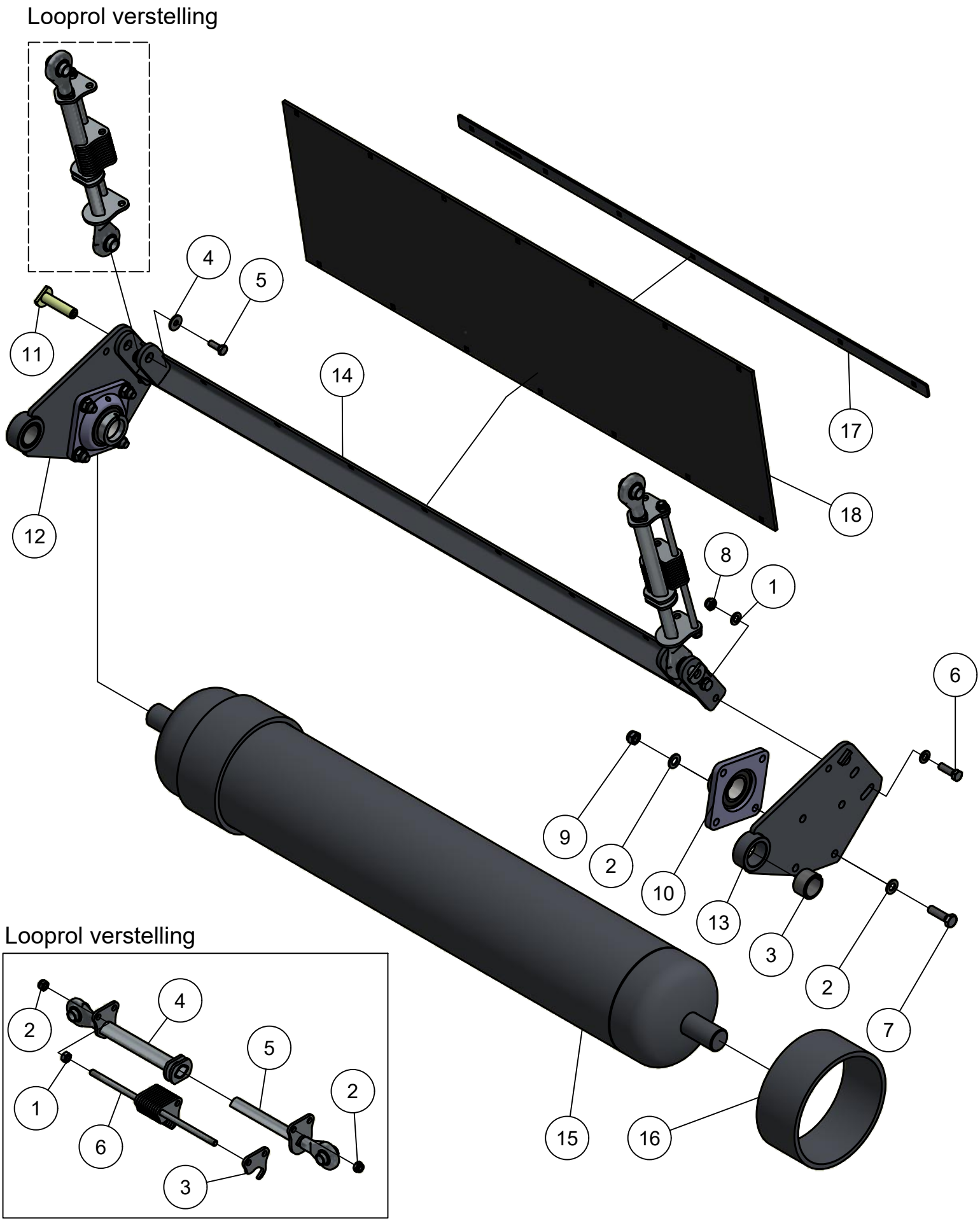

# 04.04. Stuklijst looprol

| Stukn. | Artikelnummer | Omschrijving | Aant. | Opmerking |
|---|---|---|---|---|
| 1 | 121183 | Sluitring M12 DIN125A ELVZ | 8 | |
| 2 | 121186 | Sluitring M14 DIN125A ELVZ | 16 | |
| 3 | 121290 | Inspanbus | 2 | |
| 4 | 122536 | Carrosseriering M10 DIN9021A ELVZ | 2 | |
| 5 | 122749 | Bout M10x30 DIN933 ELVZ | 2 | |
| 6 | 122769 | Bout M12x40 DIN933 ELVZ | 4 | |
| 7 | 122782 | Bout M14x50 DIN933 | 8 | |
| 8 | 122940 | Moer M12ZB DIN985 ELVZ | 4 | |
| 9 | 122943 | Moer M14ZB DIN985 ELVZ | 8 | |
| 10 | 124449 | Flenslagerblok | 2 | |
| 11 | 450.01.012 | Pen ø19mm L=78mm | 2 | |
| 12 | 450.04.002 | Looprolhouder rechts | 1 | |
| 13 | 450.04.003 | Looprolhouder links | 1 | |
| 14 | 450.04.008 | Afschraper looprol 1,4mtr | 1 | |
| 15 | 450.04.018 | Looprol maaiunit 1,4mtr | 1 | |
| 16 | 450.04.010 | Slijtring looprol Panda/Faunus | 2 | Optie |
| 17 | 450.04.015 | Contrastrip rubber afsch.P1404 | 1 | |
| 18 | 450.04.016 | Afschermrubber P1404 | 1 | |

| Stuklijst looprol verstelling | | | | |
|---|---|---|---|---|
| Stukn. | Artikelnummer | Omschrijving | Aant. | Opmerking |
| 1 | 122842 | Moer M12 DIN934 ELVZ | 1 | |
| 2 | 122940 | Moer M12ZB DIN985 ELVZ | 2 | |
| 3 | 414.06.017 | Vulplaat | 12 | |
| 4 | 450.04.021 | Topstang vast deel ø20 | 1 | |
| 5 | 450.04.022 | Topstang schuifdeel ø20 | 1 | |
| 6 | 450.04.023 | Geleidestang | 1 | |

# 04.05. Looprol rubberen uitvoering

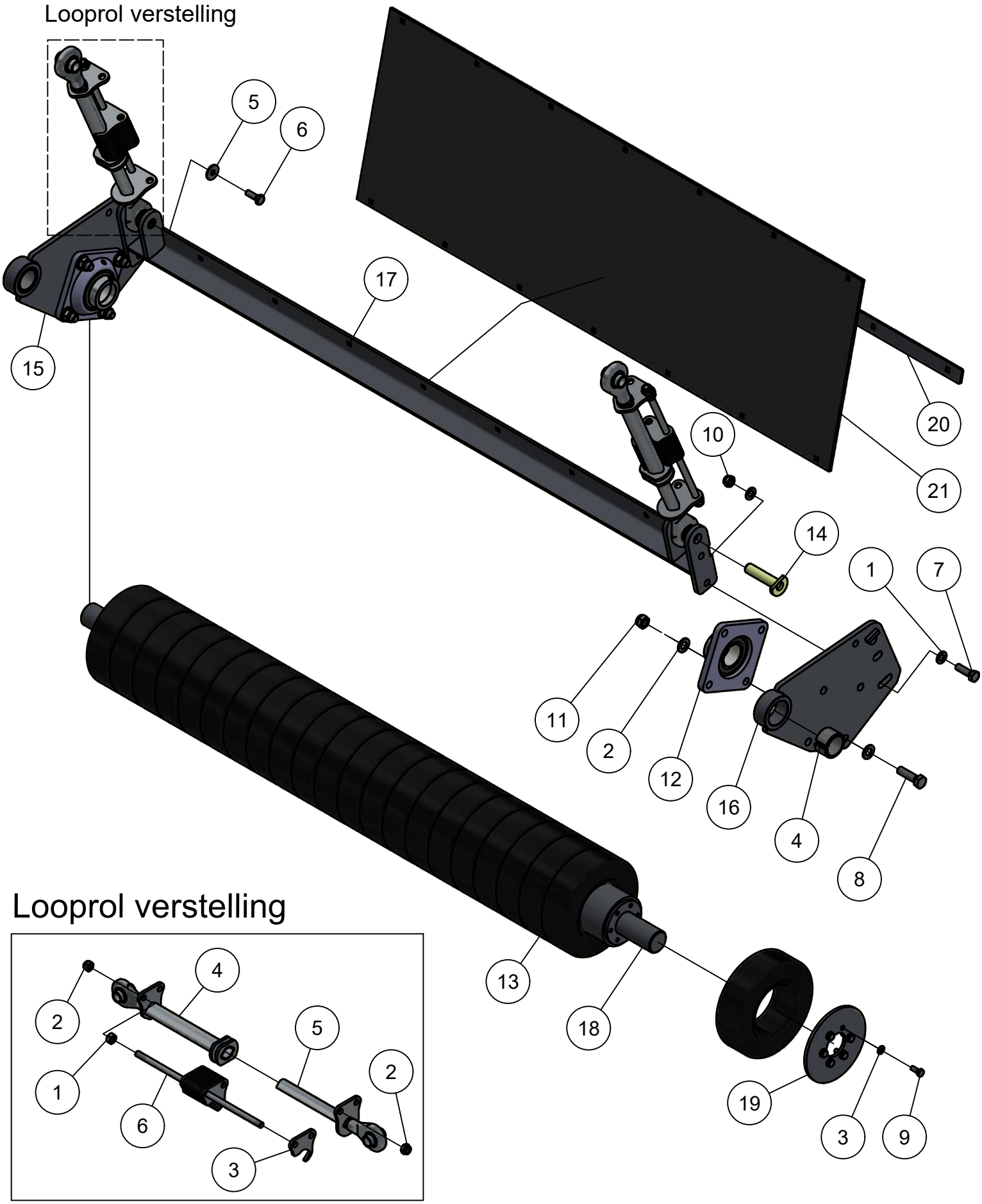

# 04.05. Stuklijst looprol rubberen uitvoering

| Stukn. | Artikelnummer | Omschrijving | Aant. | Opmerking |
|---|---|---|---|---|
| 1 | 121183 | Sluitring M12 DIN125A ELVZ | 4 | |
| 2 | 121186 | Sluitring M14 DIN125A ELVZ | 16 | |
| 3 | 121203 | Sluitring M8 DIN125A ELVZ | 12 | |
| 4 | 121290 | Inspanbus | 2 | |
| 5 | 122536 | Carrosseriering M10 DIN9021A ELVZ | 2 | |
| 6 | 122749 | Bout M10x30 DIN933 ELVZ | 2 | |
| 7 | 122769 | Bout M12x40 DIN933 ELVZ | 2 | |
| 8 | 122782 | Bout M14x50 DIN933 | 8 | |
| 9 | 122828 | Bout M8x20 DIN933 ELVZ | 12 | |
| 10 | 122940 | Moer M12ZB DIN985 ELVZ | 2 | |
| 11 | 122943 | Moer M14ZB DIN985 ELVZ | 8 | |
| 12 | 124449 | Flenslagerblok | 2 | |
| 13 | 126102 | Band massief plat | 22 | |
| 14 | 450.01.012 | Pen ø19mm L=78mm | 2 | |
| 15 | 450.04.002 | Looprolhouder rechts | 1 | |
| 16 | 450.04.003 | Looprolhouder links | 1 | |
| 17 | 450.04.008 | Afschraper looprol 1,4mtr | 1 | |
| 18 | 450.04.011 | Looprol P1404 ø100mm | 1 | |
| 19 | 450.04.012 | Eindplaat looprol | 2 | |
| 20 | 450.04.015 | Contrastrip rubber afsch.P1404 | 1 | |
| 21 | 450.04.016 | Afschermrubber P1404 | 1 | |

| Stuklijst looprol verstelling | | | | |
|---|---|---|---|---|
| Stukn. | Artikelnummer | Omschrijving | Aant. | Opmerking |
| 1 | 122842 | Moer M12 DIN934 ELVZ | 1 | |
| 2 | 122940 | Moer M12ZB DIN985 ELVZ | 2 | |
| 3 | 414.06.017 | Vulplaat | 12 | |
| 4 | 450.04.021 | Topstang vast deel ø20 | 1 | |
| 5 | 450.04.022 | Topstang schuifdeel ø20 | 1 | |
| 6 | 450.04.023 | Geleidestang | 1 | |

# 04.06. Uitwerppijp

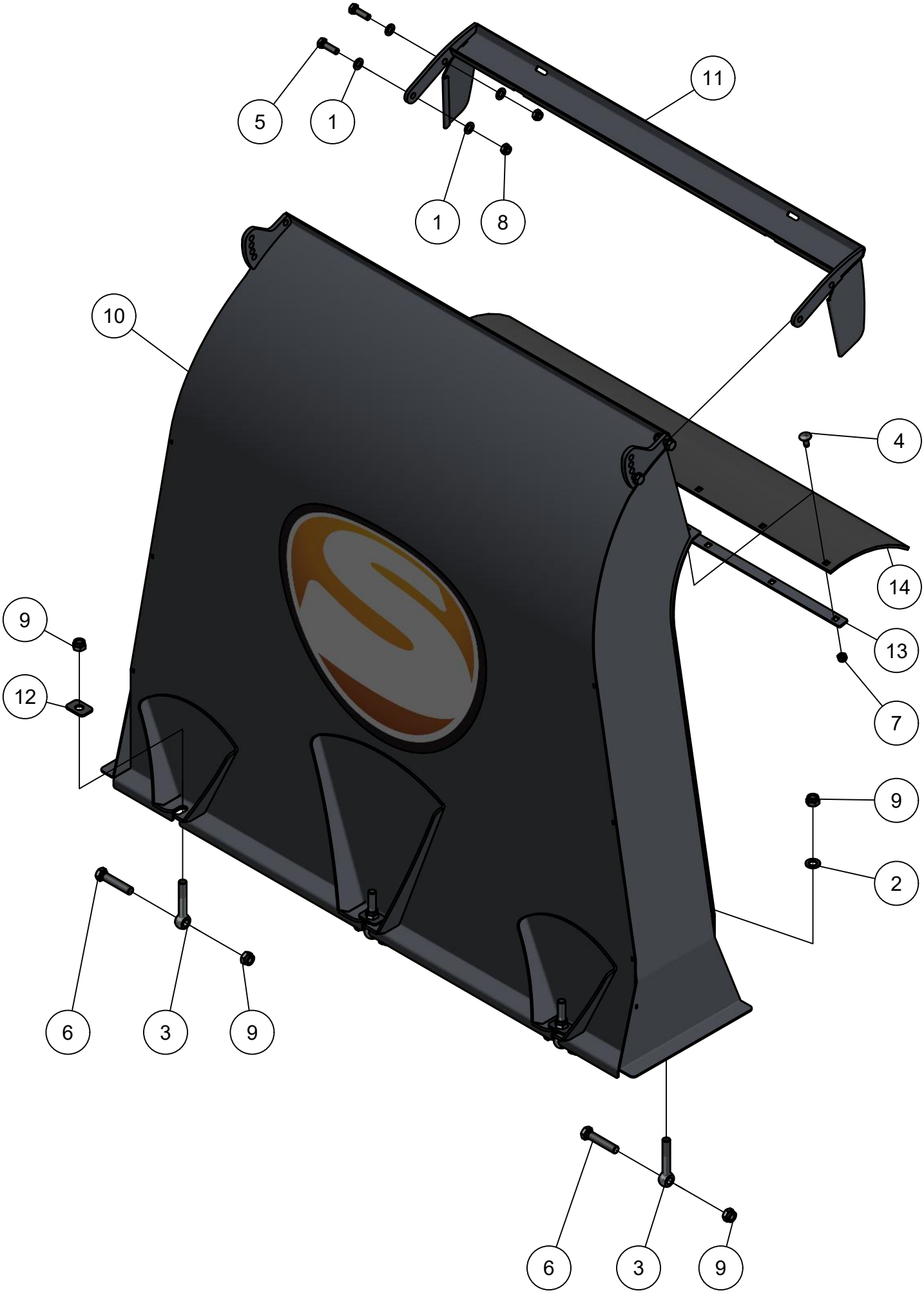

# 04.06. Stuklijst uitwerppijp

| Stukn. | Artikelnummer | Omschrijving | Aant. | Opmerking |
|---|---|---|---|---|
| 1 | 121183 | Sluitring M12 DIN125A ELVZ | 8 | |
| 2 | 121187 | Sluitring M16 DIN125A ELVZ | 3 | |
| 3 | 121675 | Oogbout M16x100 DIN444 ELVZ | 6 | |
| 4 | 122035 | Slotbout M10x25 DIN603 ELVZ kl.8.8 | 7 | |
| 5 | 122769 | Bout M12x40 DIN933 ELVZ | 4 | |
| 6 | 122798 | Bout M16x80 DIN933 ELVZ | 6 | |
| 7 | 122937 | Moer M10ZB DIN985 ELVZ | 7 | |
| 8 | 122940 | Moer M12ZB DIN985 ELVZ | 4 | |
| 9 | 122945 | Moer M16ZB DIN985 ELVZ | 12 | |
| 10 | 450.02.005 | Uitwerppijp Panda 1404 | 1 | |
| 11 | 450.02.006 | Richtklep maaiunit P1404 | 1 | |
| 12 | 450.02.009 | Borgplaat uitwerppijp | 3 | |
| 13 | 450.02.011 | Contrastrip blaaspijp P1404 | 1 | |
| 14 | 450.02.012 | Morsrubber blaaspijp | 1 | |

# 05. Onderstel

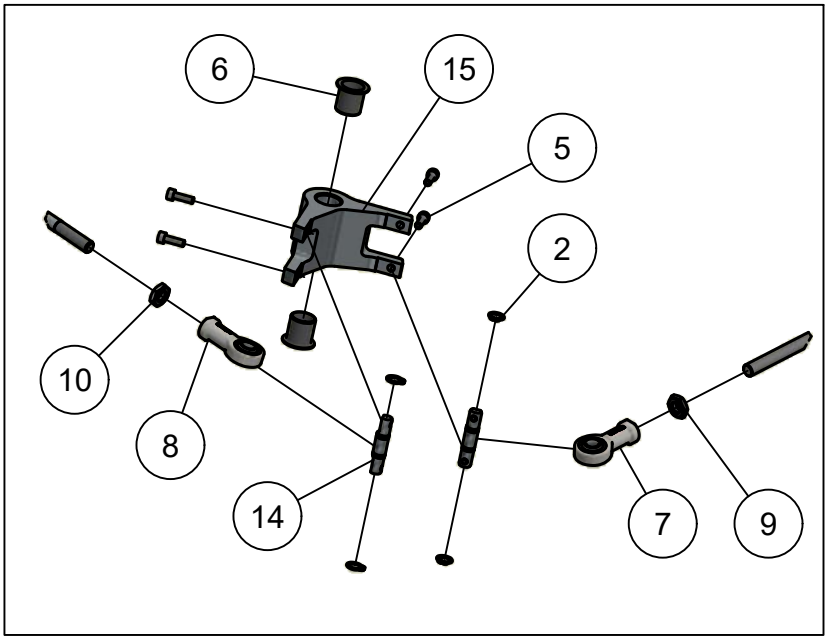


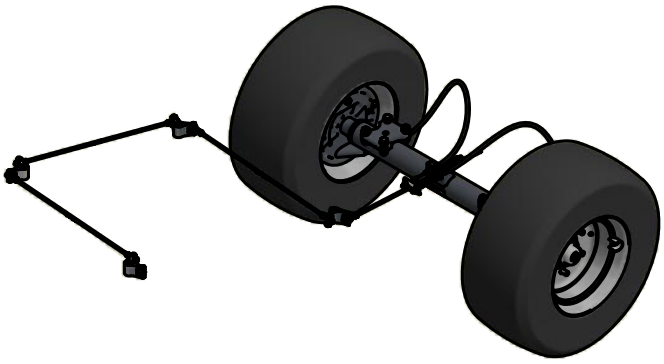

Detail A

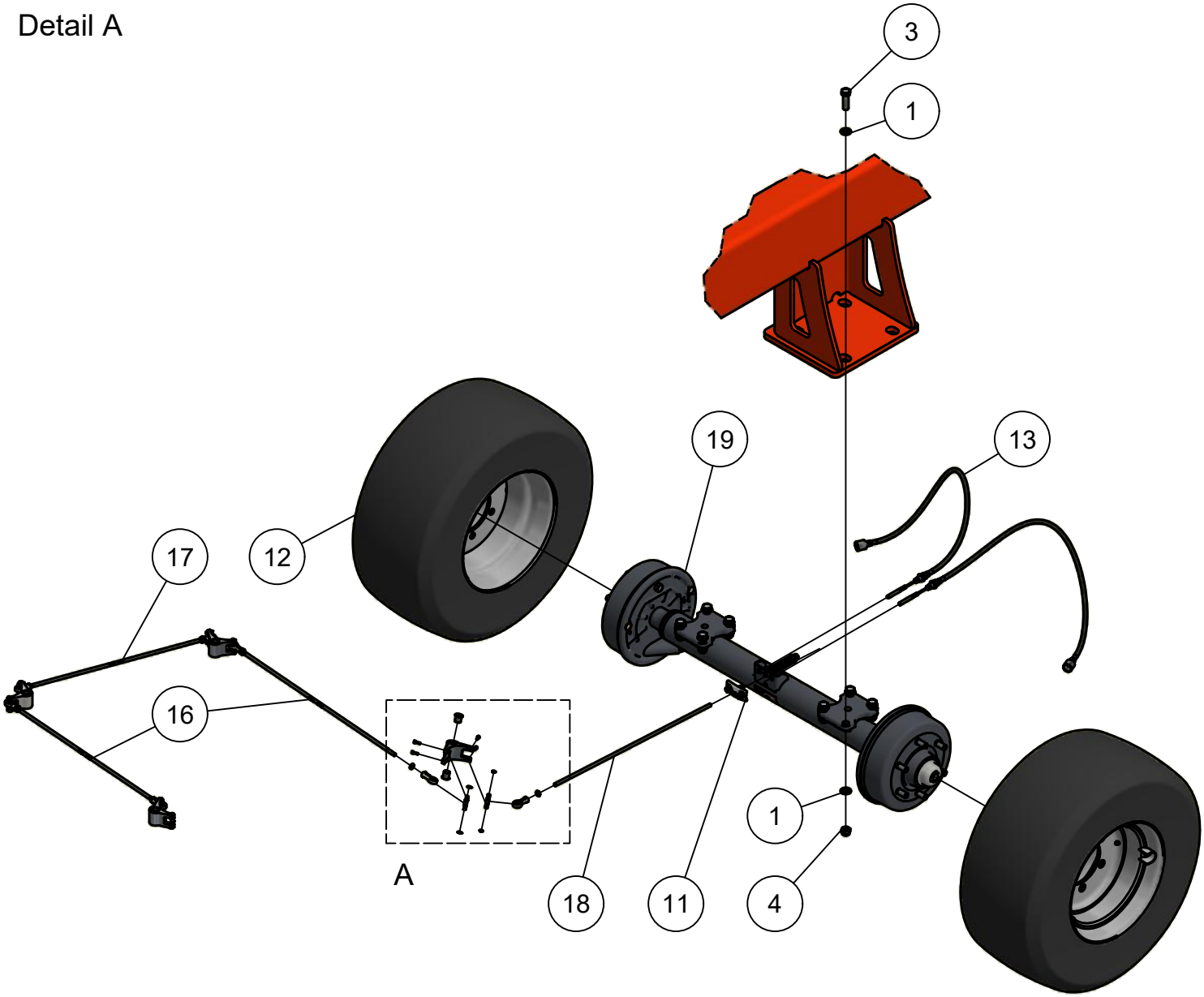

# 05. Stuklijst onderstel

| Stukn. | Artikelnummer | Omschrijving | Aant. | Opmerking |
|---|---|---|---|---|
| 1 | 121190 | Sluitring M18 DIN125A ELVZ | 16 | |
| 2 | 121776 | Seegerring | 16 | |
| 3 | 122716 | Bout M18x60 DIN931 ELVZ | 8 | |
| 4 | 122948 | Moer M18ZB DIN985 ELVZ | 8 | |
| 5 | 126679 | Inbusbout M5x16 DIN912 ELVZ | 16 | |
| 6 | 128311 | Glijlager met flens | 8 | |
| 7 | 128312 | Stangkop GIKR10PW | 4 | |
| 8 | 128313 | Stangkop GIKL10PW | 3 | |
| 9 | 128314 | Lage moer M10 DIN439 ELVZ | 4 | |
| 10 | 128315 | Lage moer M10 Links DIN439 ELVZ | 3 | |
| 11 | 128344 | Evenaar compleet | 1 | |
| 12 | 128349 | Band-wiel combinatie BKT AW-711 | 2 | |
| 13 | 128398 | Remkabel RVS Knott 1000/1260 | 2 | |
| 14 | 200.10.048 | Oplegpen 10x48 | 8 | |
| 15 | 442.04.021 | Hevel | 4 | |
| 16 | 442.04.022 | Stang-B L=715mm | 2 | |
| 17 | 442.04.023 | Stang-C L=864mm | 1 | |
| 18 | 442.04.024 | Stang-D L=710 | 1 | |
| 19 | 442.04.027 | Wielas oplooprem 300x60  P1404 | 1 | Zie bijlage in deze pdf |